ECG形 コントロールボックス（耐圧防爆構造）

短納期を追求した鉄鋳物製容器。（ただし、ECG0、1、2、3、5、10形の蓋はアルミ鋳物製です）同一形式の範囲内で自由に構成可能。

防爆性能	d2G4

ECG形は防爆性能d2G4を有した耐圧防爆構造のコントロールボックスです。

ゾーン1およびゾーン2、発火度G1からG4に分類される爆発性ガスを対象として、ゾーン1およびゾーン2においてご使用いただけます。

- 鉄鋳物化、かつ本体・端子箱分離形の採用で素材在庫が可能であり、鋼板製に比べ短納期で製作可能。
- 各種操作・表示ユニットからプログラマブルコントローラまで、豊富な種類の機器の取付けが可能。
- 端子箱はボックスの下部または上部のいずれかに取付け可能。（ただし、ECG0、1、2、3、5、10、30形は上下取付け可能）
- 標準容器11種類を完備。

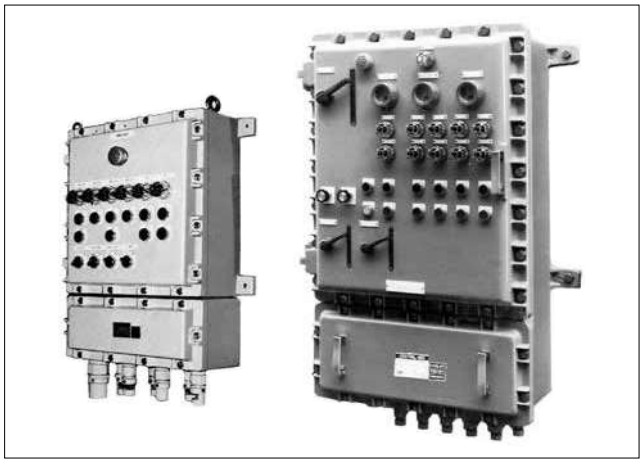

TIIS

- 規格認証製品の詳細は当社ホームページをご覧ください。

❑ 主要仕様

防爆性能	d2G4
据付け方法	壁掛形
保護構造	IP40（IEC 60529）
材質	容器…鉄鋳物製 蓋……アルミニウム合金鋳物製（ECG0、1、2、3、5、10形） 鉄鋳物製（ECG30、60、70、80形）
標準塗装色	5Y7/1（半つや）メラミン樹脂焼付塗装 （配線用遮断器外部操作機構把手、メータ窓枠部：N1.5（つや有り））
定格絶縁電圧	500V（ブザー付は250V）
絶縁抵抗	5MΩ以上（DC500Vメガ）
耐電圧	AC2000V・1分間（充電部と非充電部間）　(*1)
標準使用環境条件	周囲温度：−10〜+40℃（ただし、氷結しないこと） 相対湿度：45〜85%RH（ただし、結露しないこと） 標　　高：2000m以下

*1）定格使用電圧AC440V以下に適用します。

❑ 操作ユニットと収納機器

操作スイッチ、表示灯、メータ、ブザーおよび配線用遮断器、補助継電器、電磁開閉器、タイマなどの電気機器を取付け収納できます。

ユニットの詳細は当社ホームページより、防爆形コントロールユニットカタログをご覧ください。

❑ 端子箱

外部引込線結線用端子台（BN311E防爆用端子台）が収納されており、外部結線はこの端子台を介して行います。

ただし、主回路（20A〜400A）は、耐圧スタッド端子を使用しています。

❑ 配線引込器具

耐圧金属管引込器具（HN形ハブ）のほか、ゴムまたはプラスチックケーブル用の耐圧パッキン式引込器具（HPW形）も用意しておりますので、ご使用ケーブル径に合わせてご選定いただけます。

詳細は当社ホームページより、配線引込器具カタログをご覧ください。

注）このボックス内には、インバータを取り付けられません。

IDEC
お問い合わせ 0120-992-336　携帯電話の場合 050-8882-5843

❏ 形番・仕様

防爆性能	d2G4

外形寸法図（単位：mm）	形番（型式検定合格番号）	取付機器の種類 盤面部	取付機器の種類 盤内部
ECG0形 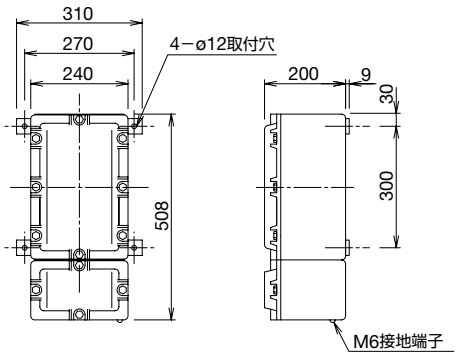 ● BN311E形端子台収納数：22P max. ● HN33形ハブ最大取付け可能数：4個 ● 質量：約58kg（容器、蓋のみ）（*1）	**ECG0-11** （第T24490号）	表示灯 押ボタンスイッチ セレクタスイッチ カムスイッチ ブザー 可変抵抗器操作機構 ● 上記機器の最大取付け個数は2機種（スイッチは1機種）以上7個	電磁接触器 サーマルリレー 変圧器 補助継電器 タイマ 抵抗器 可変抵抗器
ECG1形 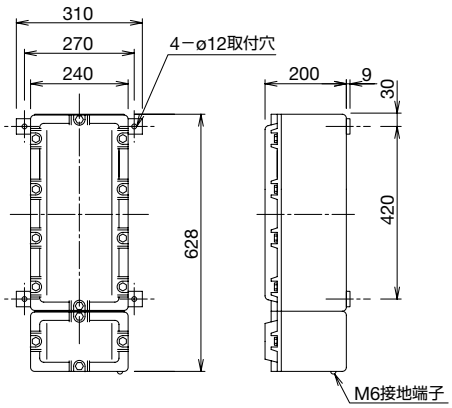 ● BN311E形端子台収納数：22P max. ● HN33形ハブ最大取付け可能数：4個 ● 質量：約73kg（容器、蓋のみ）（*1）	**ECG1-15** （第T19422号）	表示灯 押ボタンスイッチ セレクタスイッチ カムスイッチ ブザー 可変抵抗器操作機構 角形2点式押ボタンスイッチ ● 上記機器の最大取付け個数は2機種（スイッチは1機種）以上11個	可変抵抗器 カウンタ ヒューズ （カウンタ） ● （　）内機器用の透明窓最大取付け個数は1個
	ECG1-21 （第T41838号）	メータ　電流計 電圧計 回転計 表示灯 押ボタンスイッチ セレクタスイッチ カムスイッチ ブザー 可変抵抗器操作機構 配線用遮断器操作機構 ● 上記機器のメータを除く最大取付け個数は7個（＋メータ2個max.）	電磁接触器 サーマルリレー 変圧器 補助継電器 ヒューズ タイマ 配線用遮断器
ECG2形 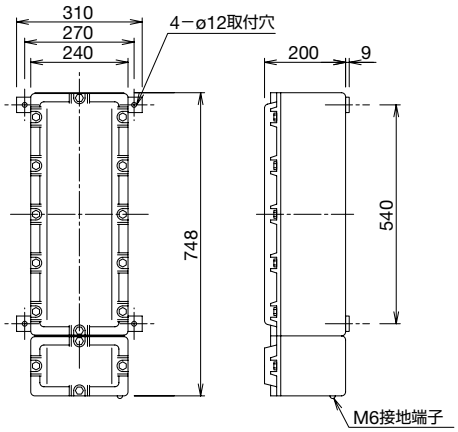 ● BN311E形端子台収納数：22P max. ● HN33形ハブ最大取付け可能数：4個 ● 質量：約85kg（容器、蓋のみ）（*1）	**ECG2-08** （第T24642号）	表示灯 押ボタンスイッチ セレクタスイッチ カムスイッチ ブザー 可変抵抗器操作機構 ● 上記機器の最大取付け個数は2機種（スイッチは1機種）以上16個	電磁接触器 変圧器 補助継電器 タイマ 抵抗器

*1）質量には取付機器は含んでおりません。

ECG 形 コントロールボックス（耐圧防爆構造）

❏ 形番・仕様

防爆性能	d2G4

外形寸法図（単位：mm）	形番（型式検定合格番号）	取付機器の種類 盤面部	取付機器の種類 盤内部
ECG3形 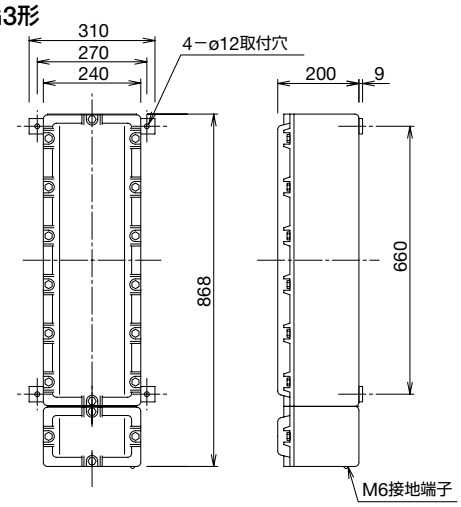 • BN311E形端子台収納数：22P max. • HN33形ハブ最大取付け可能数：4個 • 質量：約100kg（容器、蓋のみ）（*1）	**ECG3-06** （第T13589号）	メータ　電流計 電圧計 表示灯 押ボタンスイッチ セレクタスイッチ カムスイッチ ブザー 可変抵抗器操作機構 サーマルリレー用リセット押ボタン 配線用遮断器操作機構 • 上記機器の最大取付け個数は2機種（スイッチは1機種）以上12個 （＋メータ1個max. ＋配線用遮断器操作機構1個max.）	電磁接触器 補助継電器 サーマルリレー 変圧器 タイマ 抵抗器 変流器 ヒューズ 配線用遮断器
ECG5形 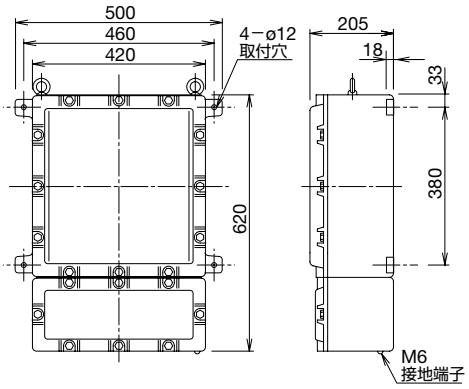 • BN311E形端子台収納数：44P max. • HN33形ハブ最大取付け可能数：9個 • 質量：約110kg（容器、蓋のみ）（*1）	**ECG5-01** （第T39524号） **ECG5-02** （第T39525号） **ECG5-03** （第T39526号）	メータ　電流計 電圧計 回転計 ブザー 表示灯 押ボタンスイッチ セレクタスイッチ カムスイッチ 可変抵抗器操作機構 配線用遮断器操作機構 サーマルリレー用リセット押ボタン	電磁接触器 配線用遮断器 ヒューズ 計器用変流器 変圧器 点火用変圧器 抵抗器 補助継電器 フリッカリレー 整流器 コンデンサ 定電圧電源 温度調節器 カウンタ プログラマブルコントローラ プロテクトリレー ソリッドステートリレー 変換器 温度リレー サーモスタット 分流器 調節計 制御ユニット 避雷器 スナップスイッチ アナンシェータリレー （電流計） （電圧計） （電力計） （熱電対温度計） （カウンタ） （表示器）
ECG5D形 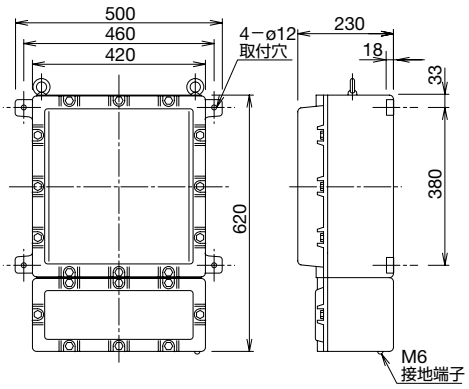 • BN311E形端子台収納数：44P max. • HN33形ハブ最大取付け可能数：9個 • 質量：約115kg（容器、蓋のみ）（*1）	**ECG5D-02** （第T39527号）	• 上記機器の最大取付け個数は次のとおりです。 ECG5-01：25個 ECG5-02：20個 （＋メータ4個max.） ECG5-03：11個 （＋メータ2個max.） ECG5D-02：11個 （＋メータ2個max.）	• 消費電力500VA以内 • （　）内機器用の透明窓最大取付け個数は次のとおりです。 ECG5-03：1個 ECG5D-02：1個

*1）質量には取付機器は含んでおりません。

IDEC
お問い合わせ 0120-992-336 携帯電話の場合 050-8882-5843

❏ 形番・仕様

防爆性能	d2G4

外形寸法図（単位：mm）	形番（型式検定合格番号）	取付機器の種類 盤面部	取付機器の種類 盤内部
ECG10形 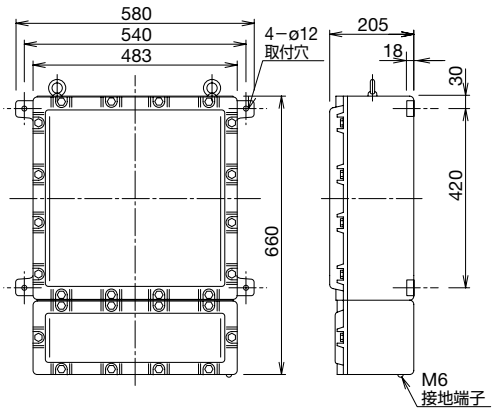 • BN311E形端子台収納数：52P max. • HN33形ハブ最大取付け可能数：11個 • 質量：約122kg（容器、蓋のみ）（*1）	**ECG10-51** （第T37218号）	メータ　電流計 電圧計 回転計 ブザー 表示灯 押ボタンスイッチ セレクタスイッチ カムスイッチ 可変抵抗器操作機構 配線用遮断器操作機構 サーマルリレー用リセット押ボタン	電磁接触器 配線用遮断器 ヒューズ 計器用変流器 変圧器 点火用変圧器 抵抗器 補助継電器 フリッカリレー 整流器 コンデンサ 定電圧電源 温度調節器 カウンタ プログラマブルコントローラ プロテクトリレー ソリッドステートリレー 変換器 温度リレー サーモスタット 分流器 調節計 制御ユニット 避雷器 スナップスイッチ アナンシェータリレー （電流計） （電圧計） （電力計） （熱電対温度計） （カウンタ） （表示器）
	ECG10-52 （第T37219号）		
	ECG10-53 （第T37220号）		
ECG30形 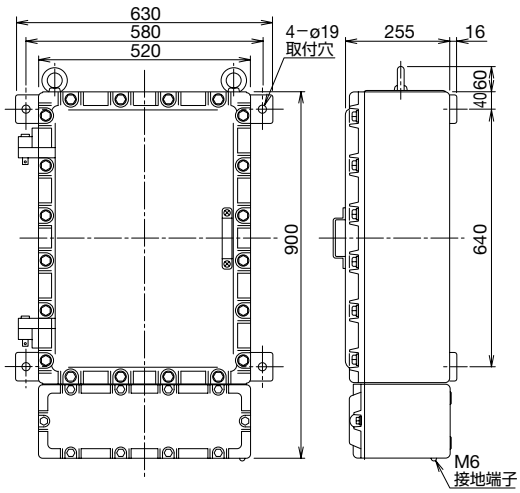 • BN311E形端子台収納数：58P max. • HN33形ハブ最大取付け可能数：16個 • 質量：約300kg（容器、蓋のみ）（*1）	**ECG30-11** （第T43510号）		
	ECG30-12 （第T43511号）		
	ECG30-13 （第T43512号）	• 上記機器の最大取付け個数は次のとおりです。 ECG10-51：38個 ECG10-52：30個 （＋メータ4個max.） ECG10-53：16個 （＋メータ2個max.） ECG30-11：46個 （＋メータ2個） ECG30-12：32個 （＋メータ3個） ECG30-13：28個 （＋メータ3個）	• 消費電力 ECG10：500VA以内 ECG30：600VA以内 • （　）内機器用の透明窓最大取付け個数は次のとおりです。 ECG10-53：2個 ECG30-12：1個 ECG30-13：2個

*1）質量には取付機器は含んでおりません。

ECG 形 コントロールボックス（耐圧防爆構造）

❏ 形番・仕様

防爆性能	d2G4

外形寸法図（単位：mm）	形番（型式検定合格番号）	取付機器の種類 盤面部	取付機器の種類 盤内部
ECG60形 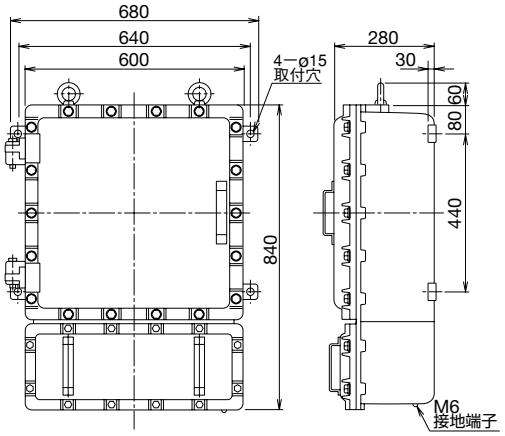 • BN311E形端子台収納数：87P max. • HN33形ハブ最大取付け可能数：15個 • 質量：約220kg（容器、蓋のみ）（*1）	**ECG60-01** （第T30457号） **ECG60-02** （第T30456号）	メータ　電流計 　　電圧計 　　回転計 ブザー 表示灯 押ボタンスイッチ セレクタスイッチ カムスイッチ 可変抵抗器操作機構 配線用遮断器操作機構 サーマルリレー用リセット押ボタン • 上記機器の最大取付け個数は次のとおりです。 ECG60-01：38個 （＋メータ4個max.） ECG60-02：30個 （＋メータ3個max.） ECG70-01：51個 （＋メータ4個max.） ECG70-03：35個 （＋メータ3個max.）	電磁接触器 補助継電器 ヒューズ 抵抗器 変圧器 計器用変流器 計器用変圧器 分流器 スナップスイッチ 点火用変圧器 アナンシェータリレー ソリッドステートリレー フリッカリレー サーモスタット 温度リレー 変換器 制御用電源 調節器 整流器 コンデンサ 定電圧電源 アナンシェータ デジタルスイッチ 配線用遮断器 サーマルリレー 可変抵抗器 タイマ （電流計） （電圧計） （電力計） （回転計） （熱電対温度計） （カウンタ） （表示器） • 消費電力 ECG60：600VA以内 ECG70：800VA以内 • （　）内の機器はECG60-02またはECG70-03形のみ。 • （　）内機器用の透明窓最大取付け個数は次のとおりです。 ECG60-02：1個 ECG70-03：2個
ECG70形 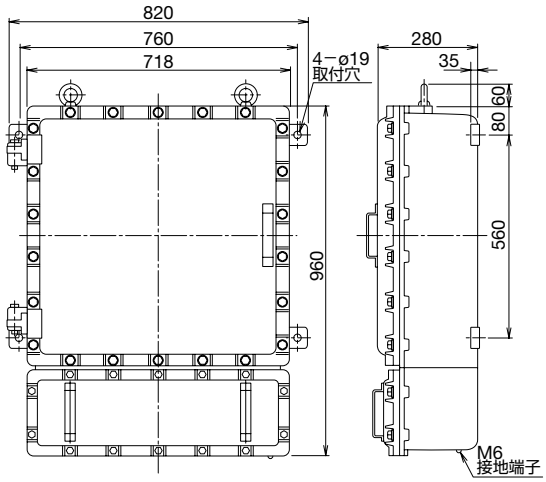 • BN311E形端子台収納数：111P max. • HN33形ハブ最大取付け可能数：17個 • 質量：約320kg（容器、蓋のみ）（*1）	**ECG70-01** （第T30459号） **ECG70-03** （第T49383号）		

*1）質量には取付機器は含んでおりません。

IDEC　お問い合わせ 0120-992-336　携帯電話の場合 050-8882-5843

❏ 形番・仕様

防爆性能	d2G4

外形寸法図（単位：mm）	形番（型式検定合格番号）	取付機器の種類 盤面部	取付機器の種類 盤内部
ECG80形 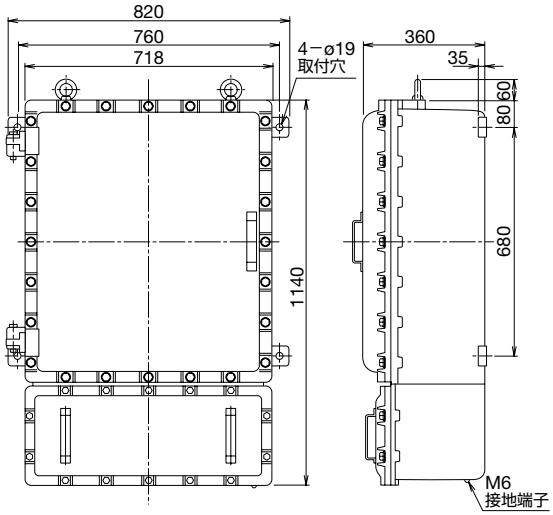 • BN311E形端子台収納数：148P max. • HN33形ハブ最大取付け可能数：26個 • 質量：約420kg（容器、蓋のみ）（*1）	**ECG80-01** （第T30455号）	メータ　電流計 電圧計 回転計 ブザー 表示灯 押ボタンスイッチ セレクタスイッチ カムスイッチ 可変抵抗器操作機構 配線用遮断器操作機構 サーマルリレー用リセット押ボタン • 上記機器の最大取付け個数は46個。（＋メータ6個max.）	電磁接触器 補助継電器 ヒューズ 抵抗器 変圧器 計器用変流器 計器用変圧器 分流器 スナップスイッチ 点火用変圧器 アナンシェータリレー ソリッドステートリレー フリッカリレー 温度リレー サーモスタット プログラマブルコントローラ 変換器 制御用電源 調節計 整流器 コンデンサ 定電圧電源 アナンシェータ デジタルスイッチ 配線用遮断器 サーマルリレー 可変抵抗器 タイマ （電流計） （電圧計） （電力計） （回転計） （熱電対温度計） （カウンタ） （表示器） プロテクトリレー • 消費電力100VA以内 • （　）内機器用の透明窓最大取付け個数2個

*1）質量には取付機器は含んでおりません。

❏ ご注文に際して

ご注文の際は下記の事項をご指定ください。

- **ご指定事項**

（1）コントロールボックスの形番
（2）盤面部、盤内部取付機器の種類および仕様とその数量。
（3）配線引込口の仕様。
（4）内部配線。
（5）その他必要事項。

注）盤面部取付機器は、一覧表中に記載しています制約個数内でご指定ください。

❏ 価格

価格はご注文の際に見積りさせていただきます。
ボックスのみの販売はしておりません。
当社で組立て、配線後の出荷となります。

ECG 形 コントロールボックス（耐圧防爆構造）

アクセサリ

（単位：mm）

耐圧防爆形コントロールボックス、コンビネーションスタータ、配線用遮断器のアクセサリとして笠、防水ケース、架台も各種製作しております。ご用命の節は機器ご発注時にお申しつけください。

笠（フード）

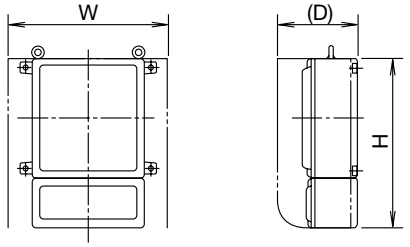

設定場所近くに建築物があり、比較的風雨がやわらげられるような場所（雨だれ、しずく程度）でご使用いただけます。また、日光の直射などからも機器を保護します。

〈主要仕様〉

- 材質　　：鋼板製
- 標準塗装色：5Y7/1（半つや）メラミン樹脂焼付塗装
- 適用機種　：耐圧防爆形コントロールボックス、コンビネーションスタータ、配線用遮断器の全機種
- 笠を取り付けますと、その機器の保護構造は防滴形（JEM1030）になります。
- 後付けはできません。

適用ボックス	ECG0	ECG1	ECG5	ECG5D	ECG10	ECG30	ECG60	ECG70	ECG80
W	406	406	590	640	650	805	940	1060	1100
H	508	628	620	620	660	900	840	960	1140
(D)	309	309	300	325	300	391	400	430	510

防水ケース（防水ケース用架台）

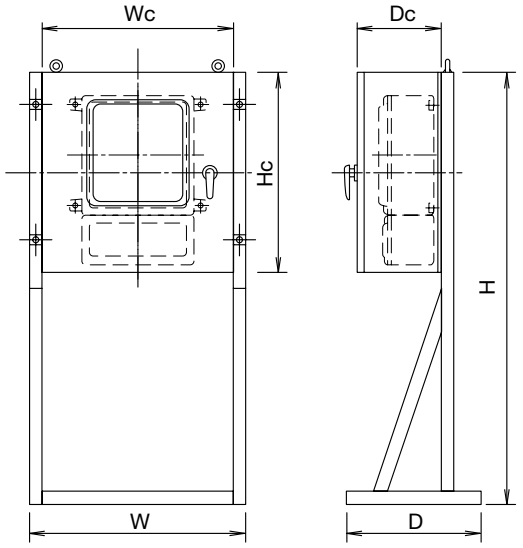

屋外の吹きさらしのところに設置するような場合にご使用いただけます。また、覗窓を設けてありますので機器の監視が容易です。

〈主要仕様〉

- 材質　　：鋼板製（覗窓部は透明ガラス）
- 標準塗装色：5Y7/1（半つや）メラミン樹脂焼付塗装
- 適用機種　：耐圧防爆形コントロールボックス、コンビネーションスタータ、配線用遮断器の全機種
- 自立形も各種ご用意しておりますのでお問い合わせください。

適用ボックス	ECG0	ECG1	ECG5	ECG5D	ECG10	ECG30
Wc	500	500	700	700	750	900
Hc	630	750	740	740	780	1000
Dc	312	312	312	337	312	369
W	610	610	800	800	850	1050
H	1500	1500	1600	1600	1600	1600
D	500	500	500	500	500	600

架台

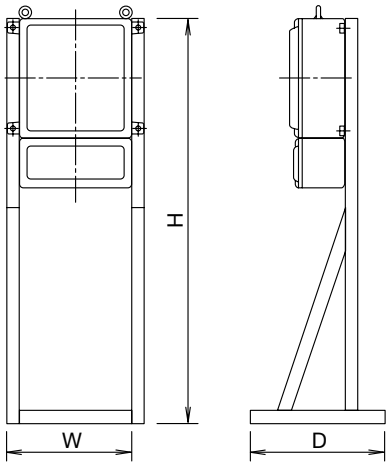

自立形のない機種および標準の自立形（スタンドパイプ付）以外に、集合的な取付けで自立させたいような場合にご利用いただけます。さらにご要求により笠付も製作可能です。

〈主要仕様〉

- 材質　　：鋼板製
- 標準塗装色：5Y7/1（半つや）メラミン樹脂焼付塗装
- 適用機種　：自立形のない機種（ECG形、ECP形、ENG形）および集合取付けしたい機種
- 両面取付けも可能な架台も製作できますのでお問い合わせください。

適用ボックス	ECG0	ECG1	ECG5	ECG5D	ECG10	ECG30	ECG60	ECG70	ECG80
W	320	320	520	520	600	700	950	1100	1100
H	1500	1500	1500	1500	1500	1500	1700	1700	1700
D	500	500	500	500	500	500	650	700	800

◎上記アクセサリは、機器本体ご発注時に合わせてご注文ください。

BJPJA01A ECG　2019年7月

ご注文・ご使用に際してのご承諾事項

平素は弊社販売の製品をご愛顧いただき誠にありがとうございます。
弊社発行のカタログ・仕様書等（以下「カタログ類」と総称します）に記載された製品をご注文いただく際、下記ご承諾事項に記載の条件等を適用いたします。これらの内容をご確認・ご承諾のうえご注文ください。

1.カタログ類の記載内容についての注意事項

(1) 本カタログに記載の弊社製品の定格値、性能値、仕様値は、単独検査における各条件のもとで得られた値であり、複合条件のもとで得られる値を保証するものではありません。
また、使用環境、使用条件によって耐久性が異なります。

(2) カタログ類に記載の参考データ、参考値はご参考用ですので、その範囲で常に正常に動作することを保証するものではありません。

(3) カタログ類に記載の弊社製品の仕様・外観および付属品は、改善またはその他の事由により、予告なしに変更や販売の中止をすることがあります。

(4) カタログ類の記載内容は予告なしに変更することがあります。

2.用途についての注意事項

(1) 弊社製品を他の製品と組み合わせて使用される場合、適合すべき法規・規制または規格をご確認ください。
また、お客様が使用されるシステム、機械、装置等への弊社製品の適合性は、実使用条件にてお客様ご自身でご確認ください。弊社は、弊社製品との適合性について責任を一切負いません。

(2) カタログ類に記載の利用事例、アプリケーション事例はご参考用ですので、ご採用に際しては機器・装置等の性能や安全性をご確認のうえ、ご使用ください。また、これらの事例について、弊社製品を使用する権利をお客様に許諾するものではなく、知的財産権を保有することや第三者の知的財産権を侵害しないことを弊社が保証するものではありません。

(3) 弊社製品をご使用の際には、次に掲げる事項に十分注意して実施してください。
①定格および性能に対し余裕のある弊社製品の利用
②弊社製品が故障しても他に危険や損害を生じさせない冗長設計、誤動作防止設計などの安全設計
③お客様のシステム、機械、装置等に使用される弊社製品が、仕様どおりの性能、機能を発揮できるように、配電、設置されていること

(4) 性能が劣化した状態で弊社製品を引き続き使用されますと、絶縁劣化等により異常発熱、発煙、発火等のおそれがあります。弊社製品、およびそれを使用したシステム、機械、装置等の定期的な保守を行ってください。

(5) 弊社製品は、一般工業製品向けの汎用品として開発、製造された製品です。次に掲げる用途での使用は意図しておらず、お客様がこれらの用途で弊社製品を使用した場合、お客様と弊社との間で別途の合意がない限り、弊社は弊社製品について一切保証いたしません。
①原子力制御設備、輸送設備（鉄道・航空・船舶・車両・乗用機器など）、宇宙設備、昇降設備、医療機器、安全装置、その他生命・身体に危険を及ぼす可能性のある設備・機器など高度な安全性が要求される用途での使用
②ガス・水道・電気等の供給システム、24時間連続運転システム、決済システムなど高度な信頼性が要求される用途での使用
③屋外での設備、化学的汚染または電磁的な影響を受ける可能性のある環境での用途など、カタログ類に記載された仕様や条件・環境の範囲を逸脱して取り扱われる、または使用される可能性のある用途での使用
なお、お客様が上記の用途での使用を望まれる場合には、必ず弊社の営業窓口までご相談をお願いいたします。

3.検査

ご購入いただきました弊社製品につきましては、遅滞なく検査を行っていただくとともに、検査前または検査中の取り扱いにつきましては、管理保全に十分にご留意ください。

4.保証内容

(1) 保証期間
弊社製品の保証期間は、ご購入後またはご指定の場所に納入後1年間といたします。ただし、カタログ類に別途の記載がある場合やお客様と弊社との間で別途の合意がある場合は、この限りではありません。

(2) 保証範囲
上記保証期間中に弊社側の責により弊社製品に故障が生じた場合は、その製品の交換または修理を、その製品のご購入場所・納入場所、または弊社サービス拠点において無償で実施いたします。ただし、故障の原因が次に該当する場合は、この保証の対象範囲から除外いたします。
①カタログ類に記載されている条件・環境の範囲を逸脱した取り扱いまたは使用による場合
②弊社製品以外の原因の場合
③弊社以外による改造または修理による場合
④弊社以外の者によるソフトウェアプログラムによる場合
⑤弊社製品本来の使い方以外の使用による場合
⑥取扱説明書、カタログ類の記載に従って、保守部品の交換、アクセサリー類の取り付けなどが正しくされていなかったことによる場合
⑦弊社からの出荷当時の科学・技術の水準では予見できなかった場合
⑧その他弊社側の責ではない原因による場合（天災、災害など不可抗力による場合を含む）
なお、ここでの保証は、弊社製品単体の保証を意味するもので、弊社製品の故障により誘発される損害は保証の対象から除かれるものとします。

5.責任の制限

本ご承諾事項に記載の保証が弊社製品に関する保証のすべてであり、また、弊社は、弊社製品に起因して生じた特別損害、間接損害、付随的損害、または消極損害に関して、一切の責任を負いません。

6.サービス範囲

弊社製品の価格には、技術者派遣等のサービス費用は含んでおりませんので、次の場合は別途費用が必要となります。
(1) 取付調整指導および試運転立ち合い（アプリケーション用ソフトの作成、動作試験等を含む）
(2) 保守点検、調整および修理
(3) 技術指導および技術教育
(4) お客様のご指定による製品試験または検査

7.輸出管理

弊社製品または技術資料を輸出または非居住者に提供する場合は、安全保障貿易管理に関する日本および関係各国の法令・規制に従ってください。

以上の内容は、日本国内での取引および使用を前提とするものです。日本以外での取引及びご使用に関しては弊社の営業窓口までご相談をお願いいたします。
また、海外のみで販売している弊社製品に関する保証は日本国内では一切行いません。

IDEC株式会社
〒532-0004 大阪市淀川区西宮原2-6-64

www.idec.com/japan
0120-992-336 携帯電話･PHSの場合 050-8882-5843

東京営業所 〒108-6014 東京都港区港南2−15−1（品川インターシティA棟14F）
名古屋営業所 〒464-0850 名古屋市千種区今池4−1−29（ニッセイ今池ビル）
大阪営業所 〒532-0004 大阪市淀川区西宮原２－６－64
広島営業所 〒730-0051 広島市中区大手町４－６－１６（山陽ビル）
福岡営業所 〒812-0013 福岡市博多区博多駅東3−1−1（ノーリツビル福岡）

● 記載されている社名及び商品名は、各社の商標または登録商標です。
● 仕様、その他記載内容は予告なしに変更する場合があります。

IDEC